COMUNE DI SACROFANO

Città Metropolitana di Roma Capitale

Oggetto: **INTERVENTI RELATIVI ALLA RISTRUTTURAZIONE EDILIZIA CON CAMBIO DELLA DESTINAZIONE D'USO DELLA PALESTRA POLIFUNZIONALE IN SALA CONVEGNI FACENTE PARTE DEL VOLUME DELL'EDIFICIO ADIBITO AD EX ISTITUTO COMPRENSIVO "PADRE PIO"**

PROGETTO DEFINITIVO
CIG: ZF131BA5C4 - CUP: D15H21000090002

Tavola: **RELAZIONE DI DIMENSIONAMENTO IMPIANTO VRF** **R 05.1**

☐ Architettonico ☐ Strutturale ☐ Energetico ☐ Impiantistico ☐ Antincendio

Committente: **COMUNE DI SACROFANO**
(C.F. 80199310584)

Sede: Largo Biagio Placidi, 1 - 00060 Sacrofano (RM)

Progettista: **Dott. Ing. FABRIZIO BOLOGNINI**
(C.F. BLG FRZ 73E07 F611B)
Iscritto all'Ordine degli Ingegneri di Roma al n. A- 27091
Iscritto elenchi del Ministero dell'Interno art. 16 c.4 D.Lgs. 139/'06 al n. RM27091I03160

Collaboratori: **Geom. Emanuele FIGORILLI**
(C.F. FGR MNL 80H25 H501L)
Iscritto al Collegio dei Geometri e Geometri Laureati di Roma n. 9401

Geom. Matteo DI BLASI
(C.F. DBL MTT 86D02 H501K)
Iscritto al Collegio dei Geometri e Geometri Laureati di Roma n. 10794

NOTA: qualsiasi riferimento commerciale a marche e/o modelli o codici articoli è indicativo della sola tipologia di dispositivo (leggasi similare) e non vincolante ai fini della realizzazione nel rispetto dell'art. 68 comma 6 D.Lgs. 50/2016 e s.m.i.

REV.	DATA	DESCRIZIONE MODIFICA	REDATTO	VERIFICATO	APPROVATO
05					
04					
03					
02					
01					
00	12.07.2021	Emissione	DBM	FE	BF

BFMENGINEERING Via Monte Nero, 59 - 00012 Guidonia Montecelio (RM) - Tel: 0774.555350 - P.IVA/C.F. 10360691009 - info@bfm-e.com - www.bfm-e.com

BFM engineering. E' vietata ai sensi di Legge la divulgazione e la riproduzione del presente disegno senza la preventiva autorizzazione.

TOSHIBA

Nome progetto: SALA POLIFUNZIONALE

Data emissione 27/07/2021

Nome Cliente COMUNE DI SACROFANO

Preparato da: Fabrizio Bolognini
Progetto Rif. N°:
Progetto Rif. Testo:
Progetto Rev.:

Indice

SALA POLIFUNZIONALE

Indice	**1**
Note progetto	**2**
Lista componenti del progetto	**3**
Conformità del progetto	**5**
SISTEMA VRF	**7**
SISTEMA VRF Lista in dotazione	7
SISTEMA VRF Dettagli	9
SISTEMA VRF Schema generale	10
SISTEMA VRF Dettaglio Unità Esterne	12
SISTEMA VRF Schemi Collegamenti Elettrici	13
SISTEMA UTA	**15**
SISTEMA UTA Lista in dotazione	15
SISTEMA UTA Dettagli	16
SISTEMA UTA Schema generale	17
SISTEMA UTA Dettaglio Unità Esterne	19
SISTEMA UTA Dettaglio DX Kit	20
SISTEMA UTA Schemi Collegamenti Elettrici	21
Schemi elettrici progetto	**23**
Comando Centralizzato	23

Note progetto

Progetto: SALA POLIFUNZIONALE

Note: Lunghezza equivalente è calcolata dal coefficiente:
1,2:SISTEMA VRF, SISTEMA UTA
L'utente è responsabile di garantire che tutti i dati inseriti siano corretti.
Le selezioni delle apparecchiature sono state basate sulle Linee guida di progettazione indicate nel manuale di installazione Toshiba SMMS-u / SMMS-e / SHRM-e / SMMS-7 / MiNi-SMMS7 / MiNi-SMMS-e / Side Blow VRF / MiNi-SMMS.

È responsabilità del consulente o dell'installatore verificare e confermare che la selezione dell'apparecchiatura e il progetto del sistema siano corretti prima dell'installazione.

Nel caso in cui si preveda un'espansione futura del sistema, nella nuova progettazione o in una modifica di richiesta di Raffrescamento/Riscaldamento, prima di procedere all'installazione finale è necessario eseguire una nuova valutazione di tutto il sistema.

SALA POLIFUNZIONALE

Unità Esterne

Modello	Quantità	Descrizione
MMY-MAP1006HT8P-E	1	Super Modular Multi System - DX Kit (0-10V) (SMMS-e)
MMY-MAP1406HT8P-E	1	Super Modular Multi System (SMMS-e)
MMY-MAP1606HT8P-E	1	Super Modular Multi System (SMMS-e)

Unità Interne

Modello	Quantità	Descrizione
MMD-AP0566HP1-E	5	6,0HP Canalizzabile Alta Prevalenza
MMU-AP0057MH-E	2	0,6HP Cassette 4 vie Compatte
MMU-AP0077MH-E	1	0,8HP Cassette 4 vie Compatte
MMU-AP0097MH-E	1	1,0HP Cassette 4 vie Compatte

DX Kit codici

Modello	Quantità	Descrizione
RBC-DXC031	1	DX Controller
MM-DXV281	1	DX Valve Kit

Giunti a Y

Modello	Quantità	Descrizione
RBM-BT24E	1	Kit derivazione unità esterna
RBM-BY55E	1	Giunto a Y
RBM-BY105E	3	Giunto a Y
RBM-BY205E	2	Giunto a Y
RBM-BY305E	2	Giunto a Y

Accessori

Modello	Quantità	Descrizione
RBC-AMS54E-EN	7	Comando a filo
RBC-UM21PG(W)-E	4	Griglia

Dispositivi di Comando centrale

Modello	Quantità	Descrizione
BMS-IFLSV4E	1	Interfaccia Relay
BMS-CT5121E	1	Touch Screen

Lunghezza tubazione

Diametro tubazioni	Lunghezza totale	Lato Gas	Lato Mandata	Lato liquido
6,4mm	7,00 m	0,00 m	0,00 m	7,00 m
9,5mm	32,00 m	7,00 m	0,00 m	25,00 m
12,7mm	26,00 m	9,00 m	0,00 m	17,00 m
15,9mm	51,00 m	16,00 m	0,00 m	35,00 m
22,2mm	17,00 m	17,00 m	0,00 m	0,00 m
28,6mm	18,00 m	18,00 m	0,00 m	0,00 m
34,9mm	17,00 m	17,00 m	0,00 m	0,00 m

Quantità totale carica refrigerante

Refrigerante (R410A)	Quantità	Descrizione
Unità Esterna	23,000 kg	Quantità refrigerante caricato in fabbrica
Refrigerante addizionale	21,288 kg	Quantità di refrigerante da aggiungere in fase d'installazione
Unità Esterna	11,500 kg	Quantità refrigerante caricato in fabbrica
Refrigerante addizionale	1,634 kg	Quantità di refrigerante da aggiungere in fase d'installazione
TOTALE:	**57,422 kg**	

Temperatura di progetto esterna

Sistema	Modalità	Descrizione	Temperatura
SISTEMA VRF	Raffrescamento	Temperature bulbo secco	33,0 °C
	Riscaldamento	Temperature bulbo umido	-1,6 °C
SISTEMA UTA	Raffrescamento	Temperature bulbo secco	33,0 °C
	Riscaldamento	Temperature bulbo umido	-1,6 °C

SALA POLIFUNZIONALE Conformità

SISTEMA VRF

Regole	Specifiche	Progetto	Ok
Unità Esterne	-	2 Unit	✔
Unità Interne (Comando a bordo)	64 Unit	9 Unit	✔
Codice Capacità Unità Esterne HP	-	30 HP	✔
Codice Capacità Unità Esterne Raffrescamento	-	85,00 kW	✔
Codice Capacità Unità Esterne Riscaldamento	-	95,00 kW	✔
Codice Capacità Unità Interne Raffrescamento	-	88,40 kW	✔
Codice Capacità Unità Interne Raffrescamento Corretto	-	75,91 kW	✔
Codice Capacità Unità Interne Riscaldamento	-	99,50 kW	✔
Codice Capacità Unità Interne Riscaldamento Corretto	-	69,32 kW	✔
Codice Capacità Unità Interne Codice Capacità	-	33,00	✔
Codice Capacità Unità Esterne Codice Capacità	-	30	✔
Esterna b.s. (Raffrescamento) intervallo di temperatura	-5,0° C - 46,0° C	33,0° C	✔
Esterna b.u. (Riscaldamento) intervallo di temperatura	-20,0° C - 15,5° C	-1,6° C	✔
Indoor b.s. (Raffrescamento) intervallo di temperatura	18,0° C - 32,0° C	25,0° C	✔
Interna b.u. (Raffrescamento) intervallo di temperatura	15,0° C - 24,0° C	17,9° C	✔
Interna U.R. (Raffrescamento) intervallo	20% - 80%	50%	✔
Interna b.s. (Riscaldamento) intervallo di temperatura	15,0° C - 28,0° C	20,0° C	✔
Rapporto capacità	50 - 135%	110,0 %	✔
Lunghezza totale tubazioni	300,00 m	75,00 m	✔
Lunghezza tubazione reale più distante	180,00 m	55,00 m	✔
Lunghezza tubazione equivalente più distante	220,00 m	66,00 m	✔
Lunghezza tubazione reale più distante dal 1° giunto	-	43,00 m	✔
Lunghezza tubazione equivalente più distante dal 1° giunto	90,00 m	51,60 m	✔
Lunghezza tubazione equivalente più distante dall'Unità Esterna	25,00 m	1,20 m	✔
Lunghezza tubazione reale principale (L1)	100,00 m	11,00 m	✔
Lunghezza tubazione equivalente principale (L1e)	120,00 m	13,20 m	✔
Massima lunghezza reale di connessione all'Unità Interna	30,00 m	4,00 m	✔
Massima lunghezza equivalente delle tubazioni di collegamento dell'unità e	10,00 m	1,20 m	✔
Massima lunghezza equivalente di connessione tra giunti	50,00 m	10,80 m	✔
Unità Esterna più alta	-	0,00 m	✔
Unità Esterna più bassa	-	0,00 m	✔
Unità Interna più alta	40,00 m	-1,00 m	✔
Unità Interna più bassa	70,00 m	-1,00 m	✔
Massima altezza tra Unità Interna e Unità Esterna(H1)	-	1,00 m	✔
Massima altezza tra Unità Interna (H2)	40,00 m	0,00 m	✔
Massima altezza tra Unità Esterna (H3)	5,00 m	0,00 m	✔
Concentrazione limite Freon	0,440 kg/m³	0,000 kg/m³	✔
Carica addizionale	-	21,288 kg	✔
Carica totale	-	44,288 kg	✔
Motocondensante U.E.			✔
		Complessivamente	✔

SALA POLIFUNZIONALE Conformità

SISTEMA UTA

Regole	Specifiche	Progetto	Ok
Unità Esterne	-	1 Unit	✔
Unità Interne (Comando a bordo)	1 Unit	1 Unit	✔
Codice Capacità Unità Esterne HP	-	10 HP	✔
Codice Capacità Unità Esterne Raffrescamento	-	28,00 kW	✔
Codice Capacità Unità Esterne Riscaldamento	-	31,50 kW	✔
Codice Capacità Unità Interne Raffrescamento	-	28,00 kW	✔
Codice Capacità Unità Interne Raffrescamento Corretto	-	26,79 kW	✔
Codice Capacità Unità Interne Riscaldamento	-	31,50 kW	✔
Codice Capacità Unità Interne Riscaldamento Corretto	-	23,99 kW	✔
Codice Capacità Unità Interne Codice Capacità	-	10,00	✔
Codice Capacità Unità Esterne Codice Capacità	-	10	✔
Esterna b.s. (Raffrescamento) intervallo di temperatura	-5,0° C - 46,0° C	33,0° C	✔
Esterna b.u. (Riscaldamento) intervallo di temperatura	-20,0° C - 15,5° C	-1,6° C	✔
Indoor b.s. (Raffrescamento) intervallo di temperatura	18,0° C - 32,0° C	25,0° C	✔
Interna b.u. (Raffrescamento) intervallo di temperatura	15,0° C - 24,0° C	17,9° C	✔
Interna U.R. (Raffrescamento) intervallo	20% - 80%	50%	✔
Interna b.s. (Riscaldamento) intervallo di temperatura	15,0° C - 28,0° C	20,0° C	✔
Rapporto capacità	80 - 100%	100,0 %	✔
Lunghezza totale tubazioni	300,00 m	9,00 m	✔
Lunghezza tubazione reale più distante	170,00 m	9,00 m	✔
Lunghezza tubazione equivalente più distante	210,00 m	10,80 m	✔
Lunghezza tubazione reale più distante dal 1° giunto	-	0,00 m	✔
Lunghezza tubazione equivalente più distante dal 1° giunto	90,00 m	0,00 m	✔
Lunghezza tubazione equivalente più distante dall'Unità Esterna	25,00 m	0,00 m	✔
Lunghezza tubazione reale principale (L1)	100,00 m	9,00 m	✔
Lunghezza tubazione equivalente principale (L1e)	120,00 m	10,80 m	✔
Massima lunghezza reale di connessione all'Unità Interna	30,00 m	0,00 m	✔
Massima lunghezza equivalente delle tubazioni di collegamento dell'unità e	10,00 m	0,00 m	✔
Massima lunghezza equivalente di connessione tra giunti	50,00 m	0,00 m	✔
Unità Esterna più alta	-	0,00 m	✔
Unità Esterna più bassa	-	0,00 m	✔
Unità Interna più alta	40,00 m	-1,00 m	✔
Unità Interna più bassa	90,00 m	-1,00 m	✔
Massima altezza tra Unità Interna e Unità Esterna(H1)	-	1,00 m	✔
Concentrazione limite Freon	0,440 kg/m³	0,000 kg/m³	✔
Carica addizionale	-	1,634 kg	✔
Carica totale	-	13,134 kg	✔
Motocondensante U.E.			✔
		Complessivamente	✔

SISTEMA VRF

Unità Esterne

Modello	Quantità	Descrizione
MMY-AP3016HT8P-E	1	Super Modular Multi System (SMMS-e)
MMY-MAP1406HT8P-E		Super Modular Multi System (SMMS-e)
MMY-MAP1606HT8P-E		Super Modular Multi System (SMMS-e)

Unità Interne

Modello	Quantità	Descrizione
MMD-AP0566HP1-E	5	6,0HP Canalizzabile Alta Prevalenza
MMU-AP0057MH-E	2	0,6HP Cassette 4 vie Compatte
MMU-AP0077MH-E	1	0,8HP Cassette 4 vie Compatte
MMU-AP0097MH-E	1	1,0HP Cassette 4 vie Compatte

Giunti a Y

Modello	Quantità	Descrizione
RBM-BT24E	1	Kit derivazione unità esterna
RBM-BY55E	1	Giunto a Y
RBM-BY105E	3	Giunto a Y
RBM-BY205E	2	Giunto a Y
RBM-BY305E	2	Giunto a Y

Accessori

Modello	Quantità	Descrizione
RBC-AMS54E-EN	7	Comando a filo
RBC-UM21PG(W)-E	4	Griglia

Lunghezza tubazione

Diametro tubazioni	Lunghezza totale	Lato Gas	Lato Mandata	Lato liquido
6,4mm	7,00 m	0,00 m	0,00 m	7,00 m
9,5mm	32,00 m	7,00 m	0,00 m	25,00 m
12,7mm	17,00 m	9,00 m	0,00 m	8,00 m
15,9mm	51,00 m	16,00 m	0,00 m	35,00 m
22,2mm	8,00 m	8,00 m	0,00 m	0,00 m
28,6mm	18,00 m	18,00 m	0,00 m	0,00 m
34,9mm	17,00 m	17,00 m	0,00 m	0,00 m

Quantità totale carica refrigerante

Refrigerante (R410A)	Quantità	Descrizione
Unità Esterna	23,000 kg	Quantità refrigerante caricato in fabbrica
Refrigerante addizionale	21,288 kg	Quantità di refrigerante da aggiungere in fase d'installazione
TOTALE:	**44,288 kg**	

Temperatura di progetto esterna

Modalità	Descrizione	Temperatura
Raffrescamento	Temperature bulbo secco	33,0 °C
Riscaldamento	Temperature bulbo umido	-1,6 °C

Informazioni elettriche (Unità Esterne)

Proprietà	Valore,	Descrizione
MOCP(A)	80	Protezione sovraccorrente massima
MCA (A)	66,8	Corrente massima
Dispositivo di protezione (A)		Seguire lo standard locale applicabile secondo necessità

Informazioni elettriche (Unità Esterne)

Proprietà	Valore,	Descrizione
Cavi (sezione cavi) (mm²) o AWG (#)		Seguire lo standard locale applicabile secondo necessità

Informazioni elettriche (Unità Interne)

Proprietà	Valore,	Descrizione
Totale MCA (A)	17,24	
Dispositivo di protezione (A)		Seguire lo standard locale applicabile secondo necessità
Cavi (sezione cavi) (mm²) o AWG (#)		Seguire lo standard locale applicabile secondo necessità

SISTEMA VRF

Unità Esterna

	Raffrescamento (kW)		Riscaldamento (kW)		Diversità	
Codice	Nominale	Corretta	Nominale	Corretta	Sistema	Richiesto
MMY-AP3016HT8P-E	85,00	75,91	95,00	69,32	110%	0%

Combinazione Unità Esterna

Master	Slave 1	Slave 2	Slave 3	Slave 4
MMY-MAP1606HT8P-E	MMY-MAP1406HT8P-E			

Unità Interne

	Nome Unità	Resa	locità ventilato		Capacità (Totale/Sensibile) [kW]		
Codice	&Stanze	Codice	Portata aria (m³/h)	Modalità	Nominale	Corretta	Richiesto
MMU-AP0077MH-E	RIPOSTIGLIO/(	0,8	Alta	Raffrescan	2,20/1,80	1,89/1,58	1,64/0,93
			552	Riscaldam	2,50	1,74	0,76
MMU-AP0097MH-E	UFFICIO/CAME	1	Alta	Raffrescan	2,80/2,20	2,40/1,93	1,94/1,22
			570	Riscaldam	3,20	2,23	2,00
MMU-AP0057MH-E	WC U.	0,6	Alta	Raffrescan	1,70/1,40	1,46/1,23	1,23/0,71
			430	Riscaldam	1,90	1,32	0,54
MMU-AP0057MH-E	WC D.	0,6	Alta	Raffrescan	1,70/1,40	1,46/1,23	1,25/0,72
			430	Riscaldam	1,90	1,32	0,54
MMD-AP0566HP1-E	INGRESSO	6	Alta	Raffrescan	16,00/11,50	13,74/10,09	13,00/7,50
			2400	Riscaldam	18,00	12,54	10,15
MMD-AP0566HP1-E	SALA CONFER	6	Alta	Raffrescan	16,00/11,50	13,74/10,09	51,60/29,00
			2400	Riscaldam	18,00	12,54	39,45
MMD-AP0566HP1-E	SALA CONFER	6	Alta	Raffrescan	16,00/11,50	13,74/10,09	51,60/29,00
			2400	Riscaldam	18,00	12,54	39,45
MMD-AP0566HP1-E	SALA CONFER	6	Alta	Raffrescan	16,00/11,50	13,74/10,09	51,60/29,00
			2400	Riscaldam	18,00	12,54	39,45
MMD-AP0566HP1-E	SALA CONFER	6	Alta	Raffrescan	16,00/11,50	13,74/10,09	51,60/29,00
			2400	Riscaldam	18,00	12,54	39,45

Informazione piani

		Unità Interne		Condizioni di progetto			
Piani	Nome stanze	Nome	Modello	Modalità	b.s. [°C]	b.u. [°C]	U.R. [%]
Piano Terra	INGRESSO		MMD-AP0566HP1-E	Raffrescan	25,0	17,9	50,00
				Riscaldam	20,0		
	SALA CONFERENZE		MMD-AP0566HP1-E	Raffrescan	25,0	17,9	50,00
			MMD-AP0566HP1-E	Riscaldam	20,0		
			MMD-AP0566HP1-E				
			MMD-AP0566HP1-E				
	UFFICIO/CAMERINO		MMU-AP0097MH-E	Raffrescan	25,0	17,9	50,00
				Riscaldam	20,0		
	RIPOSTIGLIO/CAMERIN		MMU-AP0077MH-E	Raffrescan	25,0	17,9	50,00
				Riscaldam	20,0		
	WC U.		MMU-AP0057MH-E	Raffrescan	25,0	17,9	50,00
				Riscaldam	20,0		
	WC D.		MMU-AP0057MH-E	Raffrescan	25,0	17,9	50,00
				Riscaldam	20,0		

SISTEMA VRF

Floor: Piano Primo Elevation: 0,00m

Informazioni sistema

Unità Interne	9 di 64
Rapporto capacità	110,0%
Lunghezza totale tubazioni	74,00 m
Capacità Interne Tot./Sen.	75,91 kW/56,43 kW
Capacità Interne Riscaldamento	69,32 kW
Carico richiesto	0%

Legenda Esterna/Interna

Nome unità
Codice
Nome stanze
Capacità corretta Tot./Sens./ Heat.

Legenda tubazioni

Lunghezza attuale
Liquido / Diametro Aspirazione Gas
Note: è responsabilità del progettista o dell'installatore, verificare e confermare che tutti i componenti selezionati del sistema progettato sono corretti prima della installazione.

Legenda giunti

a	RBM-BY55E	(x1)
b	RBM-BY105E	(x3)
c	RBM-BY205E	(x2)
d	RBM-BY305E	(x2)

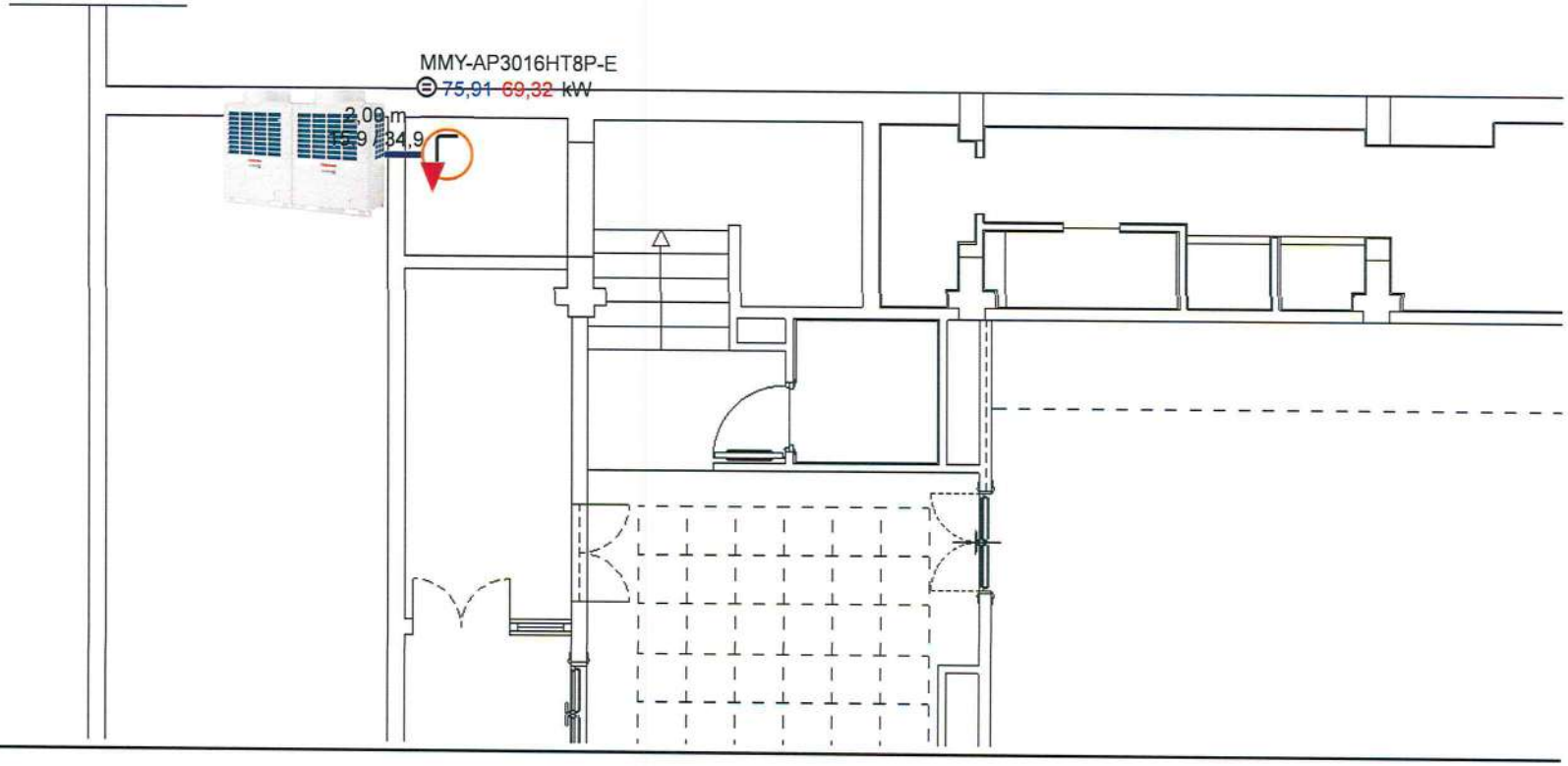

SISTEMA VRF

Floor: Piano Terra Elevation: Above Outdoor Unit -1,00m

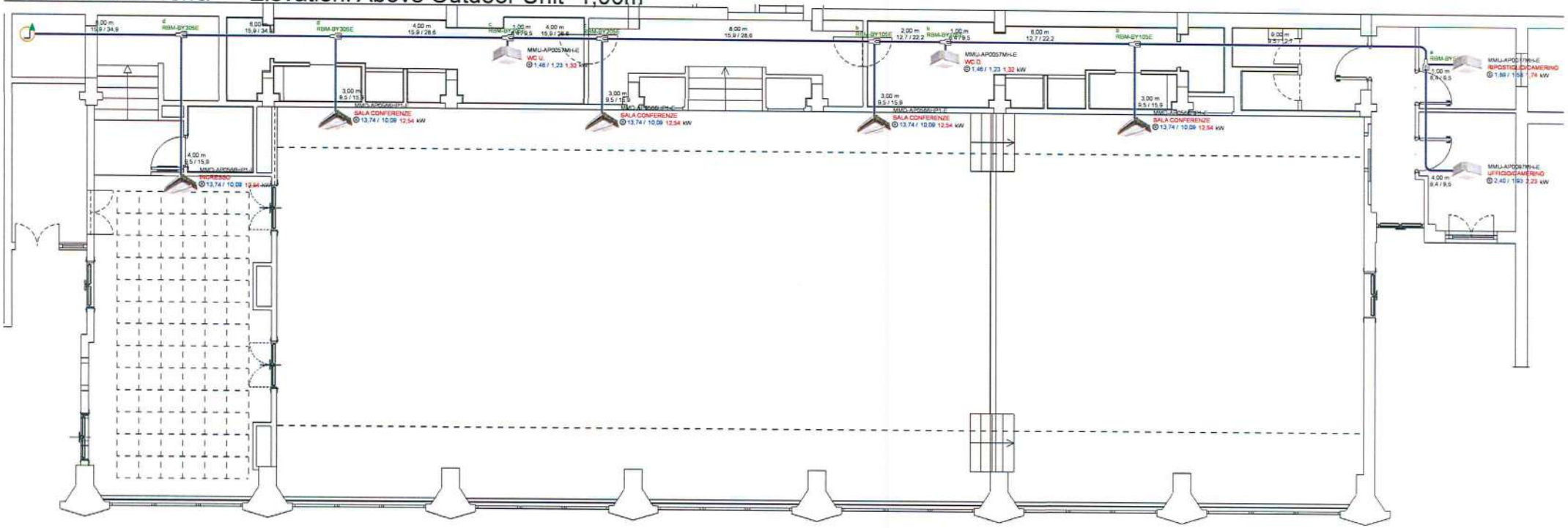

Informazioni sistema	
Unità Interne	9 di 64
Rapporto capacità	110,0%
Lunghezza totale tubazioni	74,00 m
Capacità Interne Tot./Sen.	75,91 kW/56,43 kW
Capacità Interne Riscaldamento	89,32 kW
Carico richiesto	0%

Legenda Esterna/Interna
Nome unità
Codice
Nome stanze
Capacità corretta Tot./Sens./ Heat.

Legenda tubazioni
Lunghezza attuale
Liquido / Diametro Aspirazione Gas
Note: è responsabilità del progettista o dell'installatore, verificare e confermare che tutti i componenti selezionati del sistema progettato sono corretti prima della installazione.

Legenda giunti

a	RBM-BY55E	(x1)
b	RBM-BY105E	(x3)
c	RBM-BY205E	(x2)
d	RBM-BY305E	(x2)

SISTEMA VRF

MMY-AP3016HT8P-E

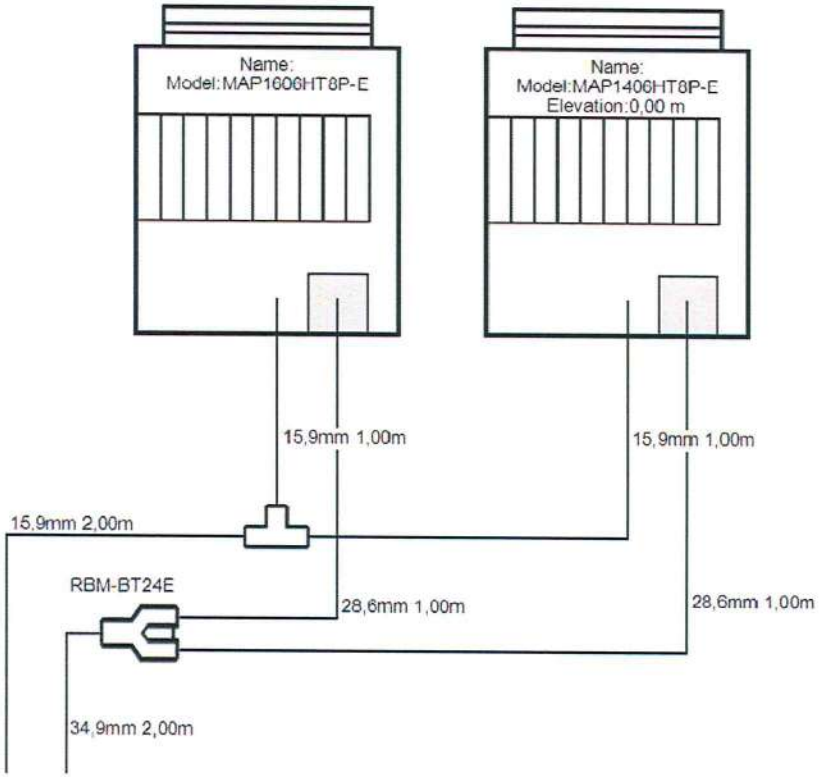

Accessori

	Master	Slave 1	Slave 2	Slave 3	Slave 4
Slot 1					
Slot 2					
Slot 3					
Slot 4					
Slot 5					

Informazioni elettriche

Sommario: 3N AC+Earth 380-415V 50Hz

SISTEMA VRF

Floor: Piano Primo Elevation: 0,00m

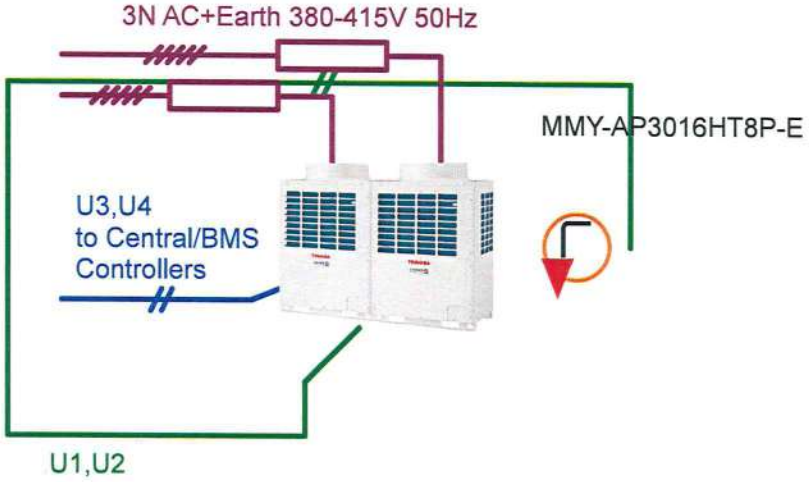

SISTEMA VRF

Floor: Piano Terra Elevation: Above Outdoor Unit -1,00m

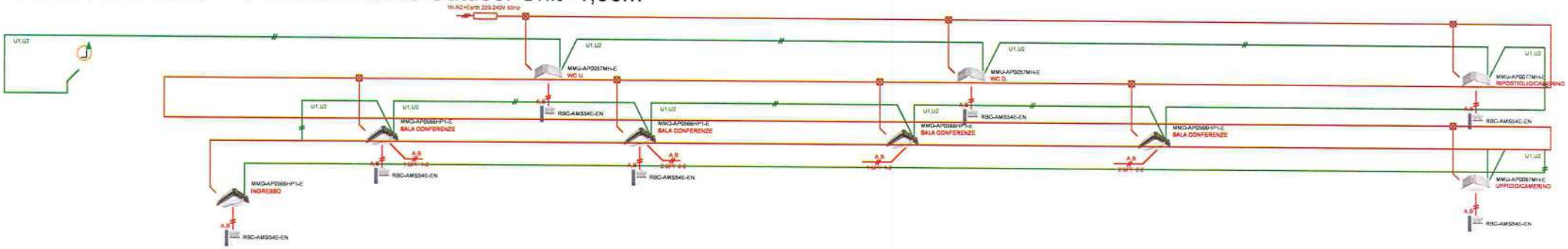

SISTEMA UTA

Unità Esterne

Modello	Quantità	Descrizione
MMY-MAP1006HT8P-E	1	Super Modular Multi System - DX Kit (0-10V) (SMMS-e)

DX Kit codici

Modello	Quantità	Descrizione
RBC-DXC031	1	DX Controller
MM-DXV281	1	DX Valve Kit

Lunghezza tubazione

Diametro tubazioni	Lunghezza totale	Lato Gas	Lato Mandata	Lato liquido
12,7mm	9,00 m	0,00 m	0,00 m	9,00 m
22,2mm	9,00 m	9,00 m	0,00 m	0,00 m

Quantità totale carica refrigerante

Refrigerante (R410A)	Quantità	Descrizione
Unità Esterna	11,500 kg	Quantità refrigerante caricato in fabbrica
Refrigerante addizionale	1,634 kg	Quantità di refrigerante da aggiungere in fase d'installazione
TOTALE:	**13,134 kg**	

Temperatura di progetto esterna

Modalità	Descrizione	Temperatura
Raffrescamento	Temperature bulbo secco	33,0 ˚C
Riscaldamento	Temperature bulbo umido	-1,6 ˚C

Informazioni elettriche (Unità Esterne)

Proprietà	Valore,	Descrizione
MOCP(A)	25	Protezione sovraccorrente massima
MCA (A)	21,5	Corrente massima
Dispositivo di protezione (A)		Seguire lo standard locale applicabile secondo necessità
Cavi (sezione cavi) (mm²) o AWG (#)		Seguire lo standard locale applicabile secondo necessità

Informazioni elettriche (Unità Interne)

Proprietà	Valore,	Descrizione
Totale MCA (A)	0	
Dispositivo di protezione (A)		Seguire lo standard locale applicabile secondo necessità
Cavi (sezione cavi) (mm²) o AWG (#)		Seguire lo standard locale applicabile secondo necessità

SISTEMA UTA

Unità Esterna

	Raffrescamento (kW)		Riscaldamento (kW)		Diversità	
Codice	Nominale	Corretta	Nominale	Corretta	Sistema	Richiesto
MMY-MAP1006HT8P-E	28,00	27,41	31,50	23,99	100%	0%

Combinazione Unità Esterna

Master	Slave 1	Slave 2	Slave 3	Slave 4
MMY-MAP1006HT8P-E				

Unità Interne

	Nome Unità	Resa	locità ventilato		Capacità (Totale/Sensibile) [kW]		
Codice	&Stanze	Codice	Portata aria (m³/h)	Modalità	Nominale	Corretta	Richiesto
RBC-10HP DXC031	SALA POLIFUN	10	Alta	Raffrescan	28,00/0,00	26,79/0,00	0,00/0,00
				Riscaldam	31,50	23,99	0,00

Informazione piani

		Unità Interne			Condizioni di progetto		
Piani	Nome stanze	Nome	Modello	Modalità	b.s. [°C]	b.u. [°C]	U.R. [%]
Piano Terra	SALA POLIFUNZIONALE		RBC-10HP DXC031	Raffrescan	25,0	17,9	50,00
				Riscaldam	20,0		

SISTEMA UTA

Floor: Piano Primo Elevation: 0,00m

Informazioni sistema

Unità Interne	1 di 1
Rapporto capacità	100,0%
Lunghezza totale tubazioni	2,00 m
Capacità Interne Tot./Sens.	26,79 kW/0,00 kW
Capacità Interne Riscaldamento	23,99 kW
Carico richiesto	0%

Legenda Esterna/Interna

Nome unità
Codice
Nome stanze
⊜ Capacità corretta Tot./Sens./ Heat.

Legenda tubazioni

Lunghezza attuale
Liquido / Diametro Aspirazione Gas
Note: è responsabilità del progettista o dell'installatore, verificare e confermare che tutti i componenti selezionati del sistema progettato sono corretti prima della installazione.

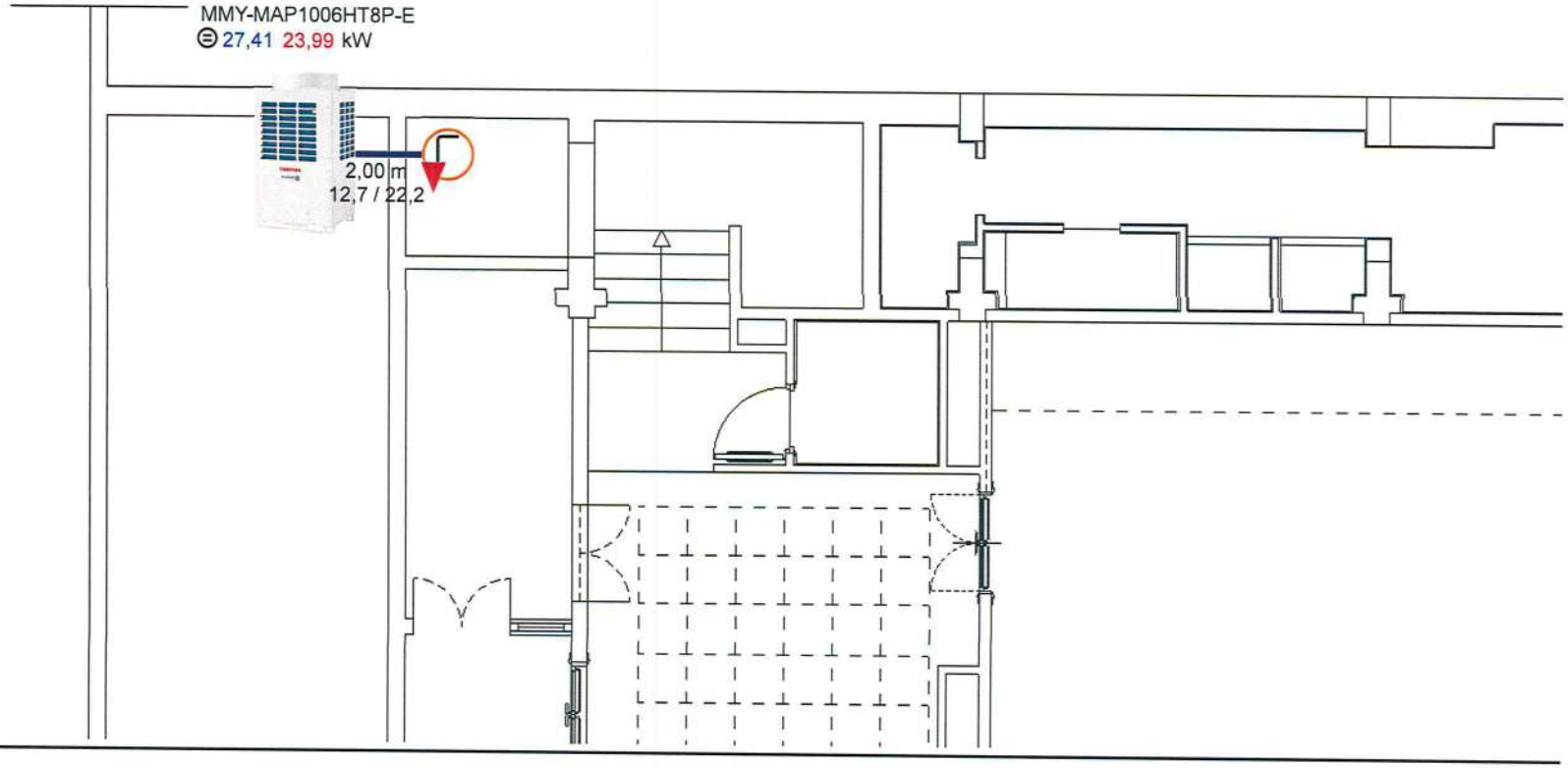

SISTEMA UTA

Floor: Piano Terra Elevation: Above Outdoor Unit -1,00m

Informazioni sistema

Unità Interne	1 di 1
Rapporto capacità	100,0%
Lunghezza totale tubazioni	8,00 m
Capacità Interne Tot./Sens.	26,79 kW/0,00 kW
Capacità Interne Riscaldamento	23,99 kW
Carico richiesto	0%

Legenda Esterna/Interna

Nome unità
Codice
Nome stanze
Capacità corretta Tot./Sens./ Heat.

Legenda tubazioni

Lunghezza attuale
Liquido / Diametro Aspirazione Gas
Note: è responsabilità del progettista o dell'installatore, verificare e confermare che tutti i componenti selezionati del sistema progettato sono corretti prima della installazione.

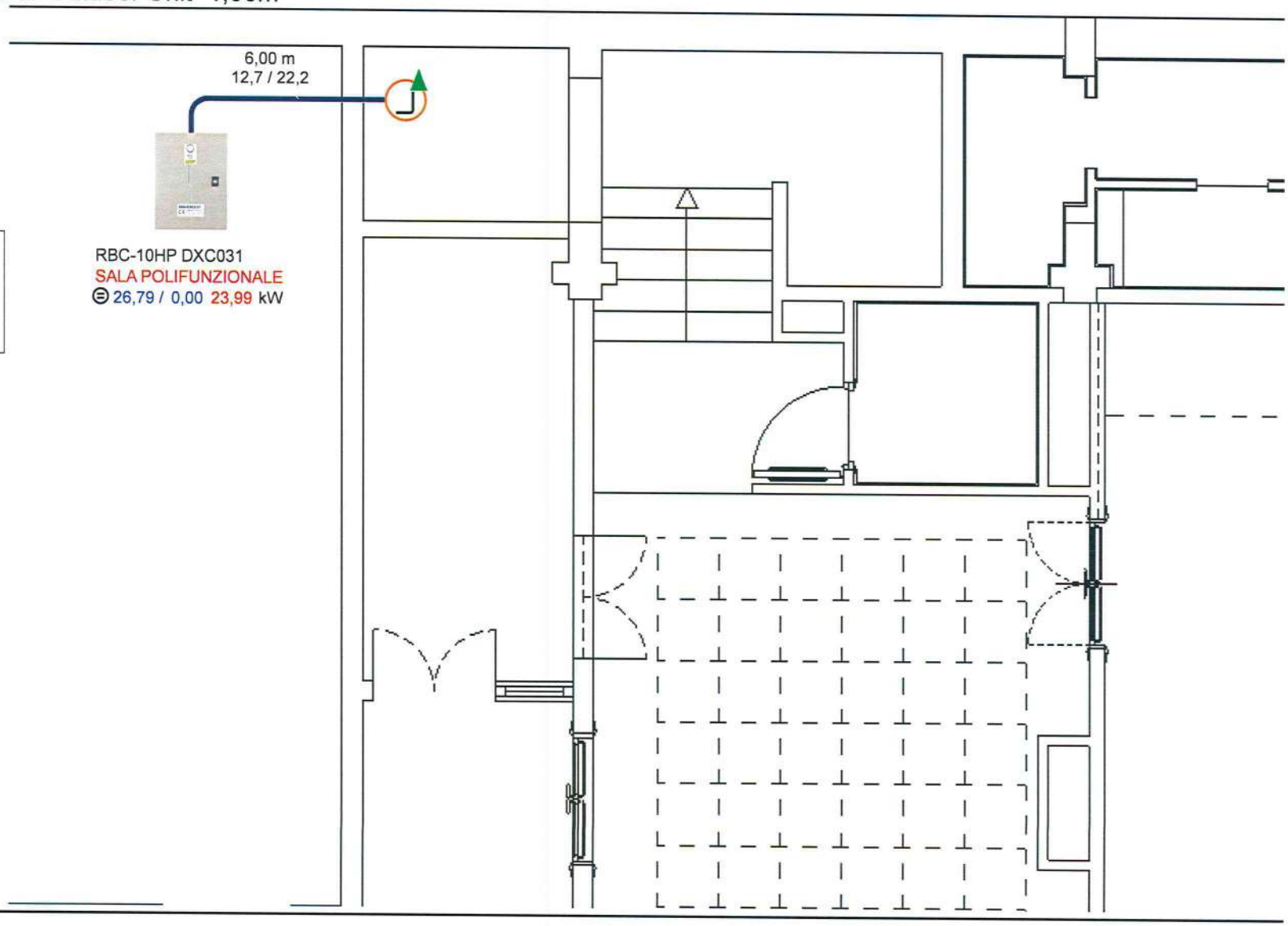

SISTEMA UTA

MMY-MAP1006HT8P-E

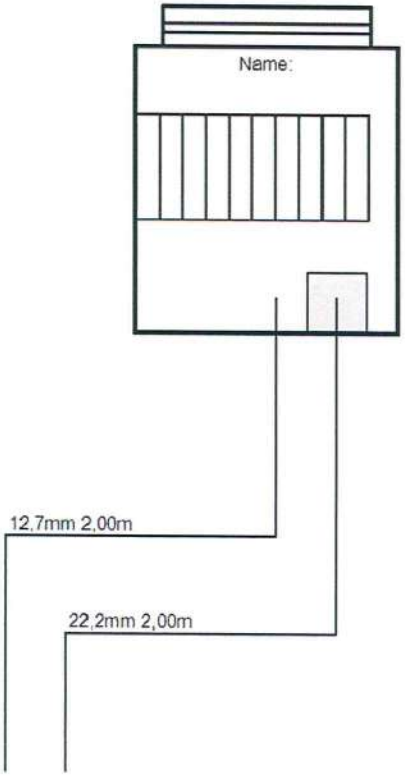

Accessori

	Master	Slave 1	Slave 2	Slave 3	Slave 4
Slot 1					
Slot 2					
Slot 3					
Slot 4					
Slot 5					

Informazioni elettriche

Sommario: 3N AC+Earth 380-415V 50Hz

Dettaglio DX Kit

SISTEMA UTA
RBC-10HP DXC031

Taglia	10 HP
Controllo DX	RBC-DXC031
Valvola DX	MM-DXV281
Altezza	-1,00 m
Nome	

SISTEMA UTA

Floor: Piano Primo Elevation: 0,00m

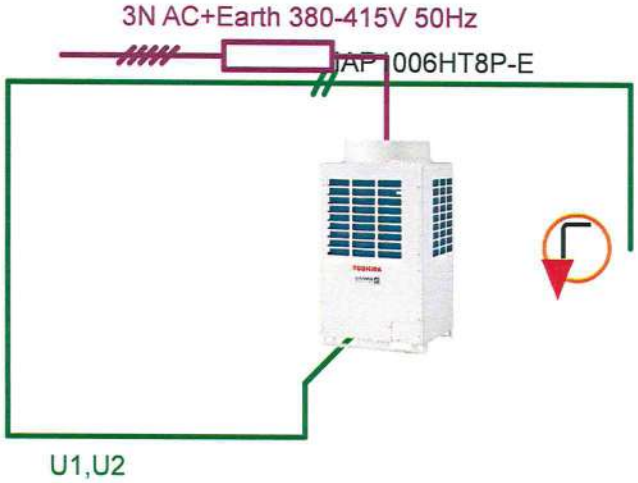

SISTEMA UTA

Floor: Piano Terra Elevation: Above Outdoor Unit -1,00m

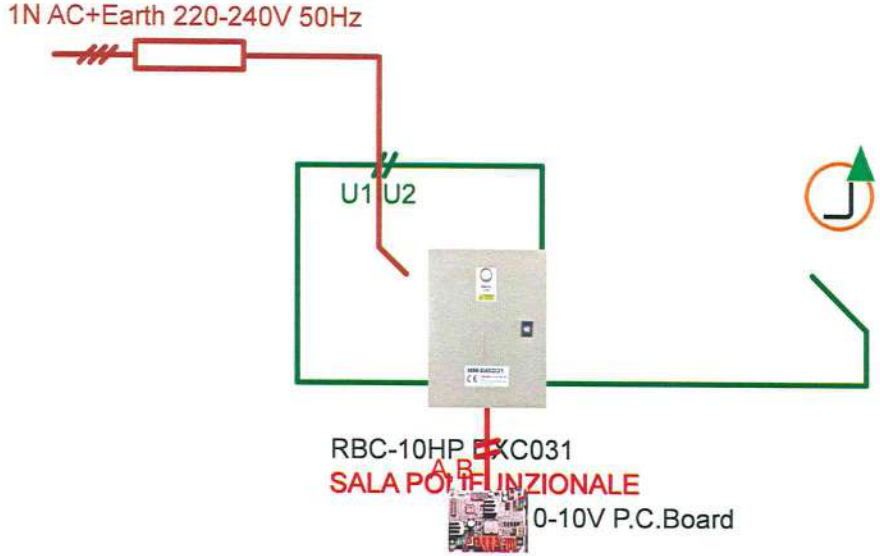
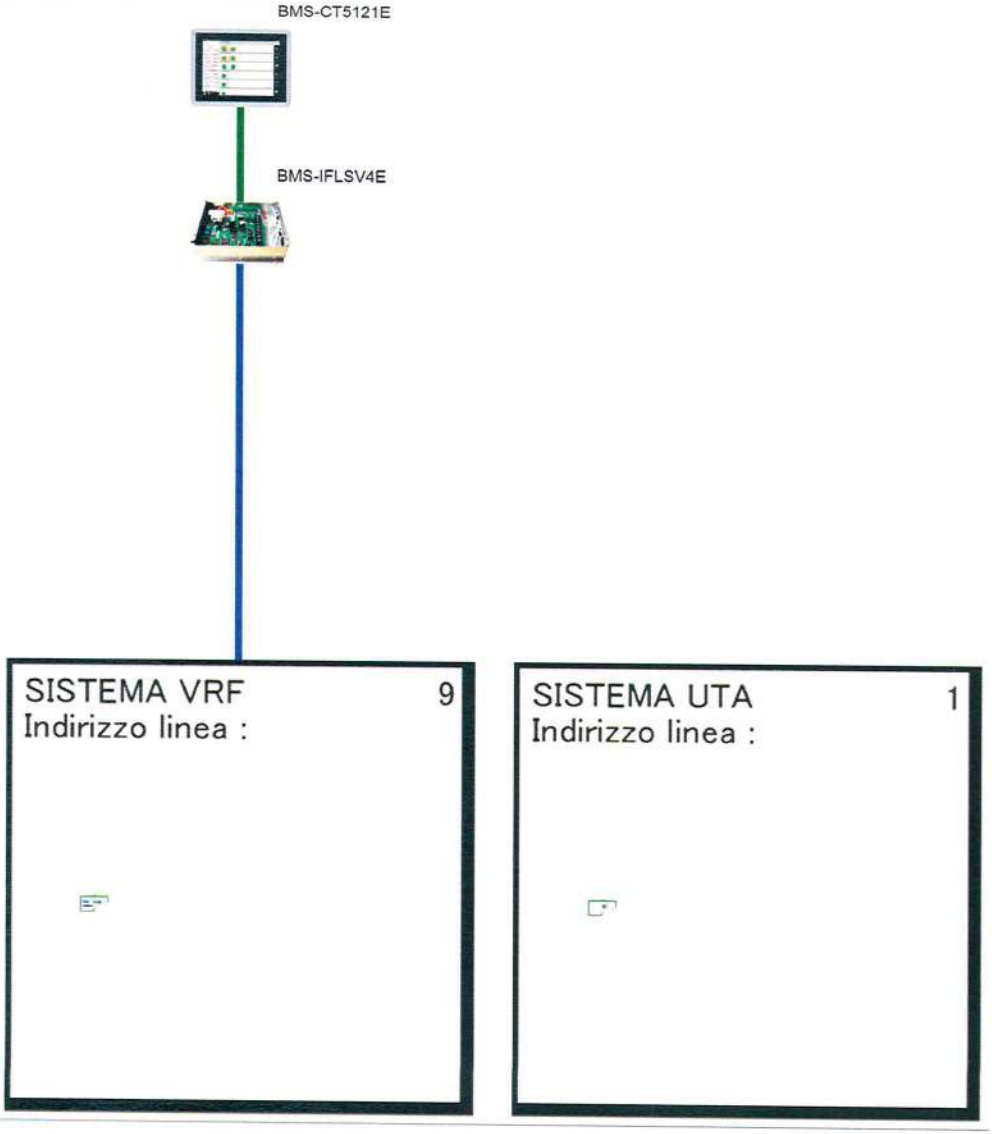
SALA POLIFUNZIONALE